V20026

Miscelatore monocomando per lavello con canna piatta a scomparsa e doccetta estraibile. Flessibili di alimentazione F 3/8”.

Single-lever sink mixer collapsibile spout and pull-out hand shower.
3/8" female conncetion hoses.

Finiture

AC.005 - acciaio inox / stailess steel

AC.202 - nero opaco / matt black

Disegno tecnico

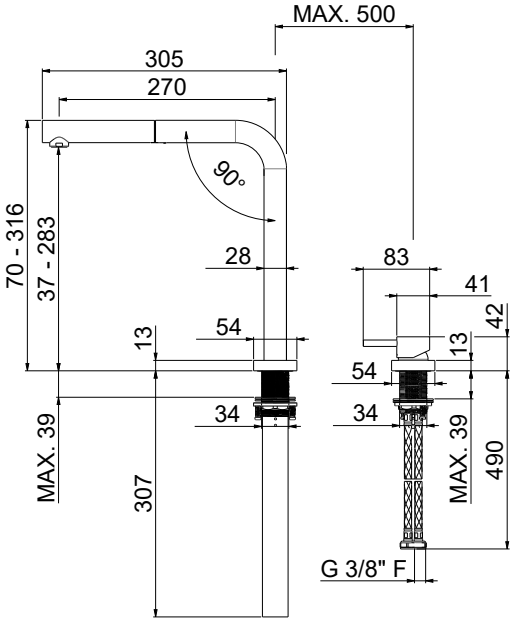

VEMA S.r.l.
Via Novara, 380 - 28021 Borgomanero - No
Tel. +39 0322 912018 - Fax +39 0322 953497
info@vemarubinetterie.it

Tutti i diritti riservati