V16142

Miscelatore monocomando vasca da incasso con devatore meccanico, completo di corpo incasso.

Concealed single-lever bath mixer with mechanical diverter, equipped with concealed part.

Finiture

B0.010 - cromo / chrome

F0.202 - nero opaco / matt black

Disegno tecnico

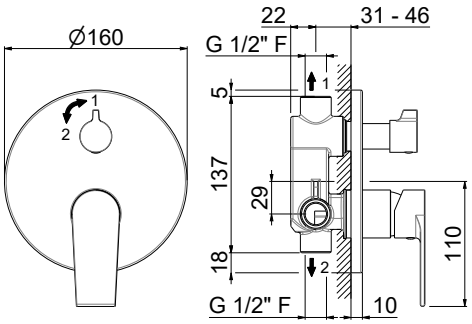

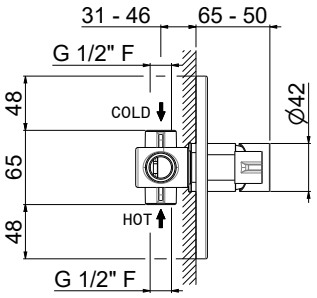

VEMA S.r.l.
Via Novara, 380 - 28021 Borgomanero - No
Tel. +39 0322 912018 - Fax +39 0322 953497
info@vemarubinetterie.it

Tutti i diritti riservati