SPHERA
DOCCE & ACCESSORI

Codice articolo.:MX3Q74
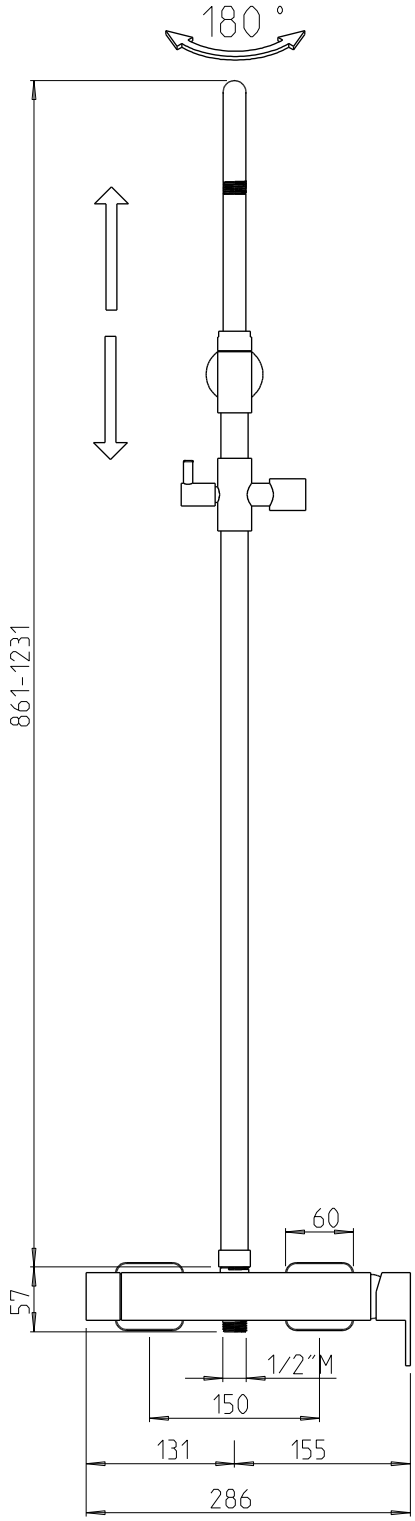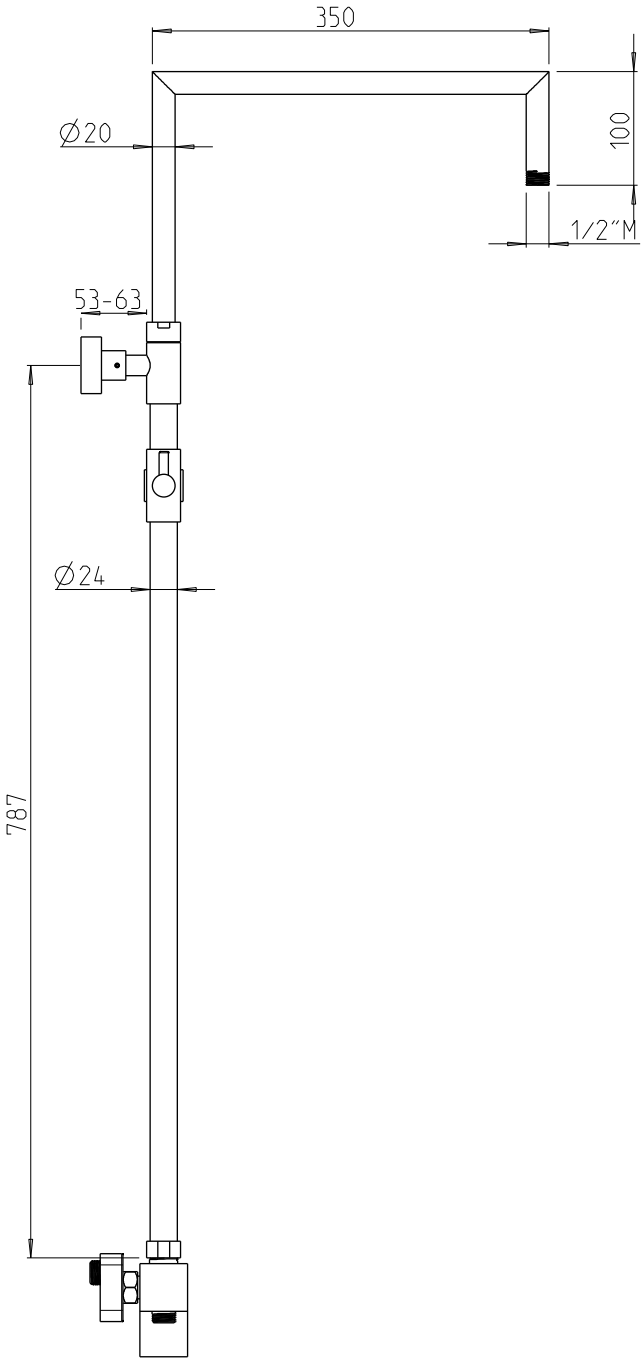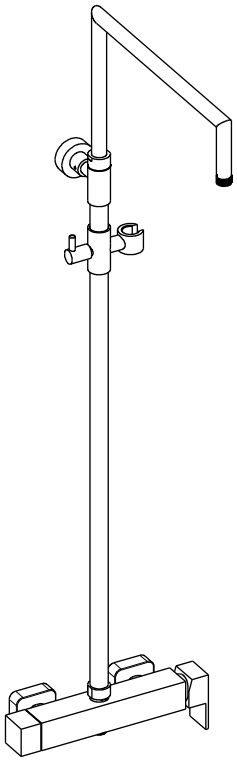
Colonna doccia C74 con deviatore DV3800
miscelatore con deviatore MX3Q