SPHERA
DOCCE & ACCESSORI

Codice articolo.:MX3C40
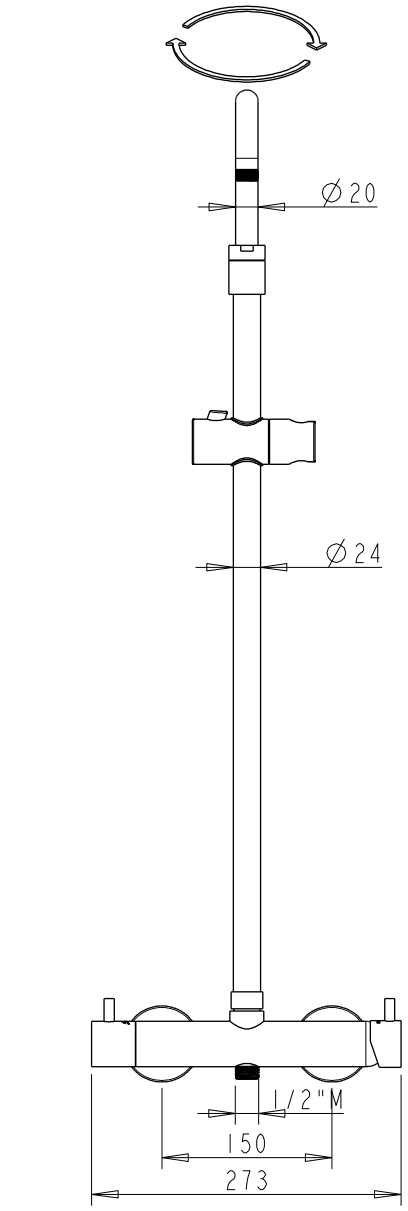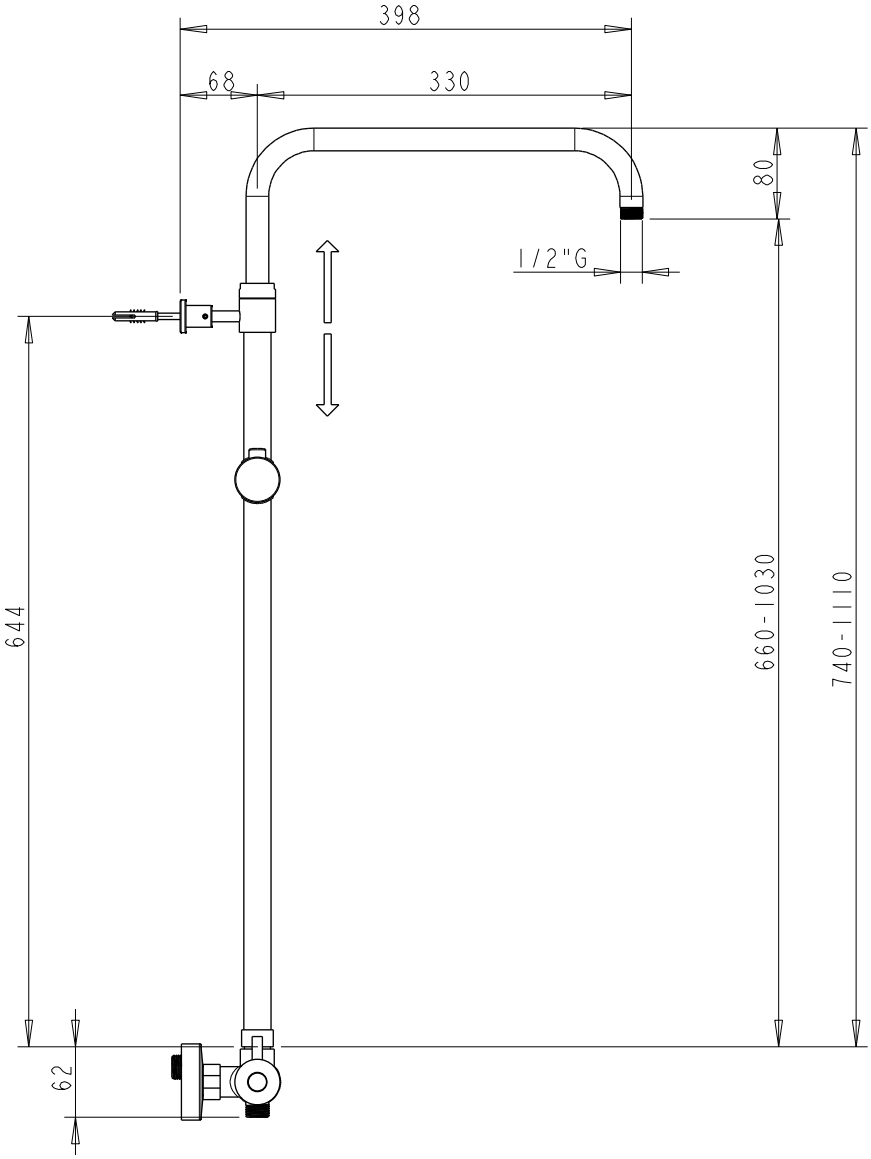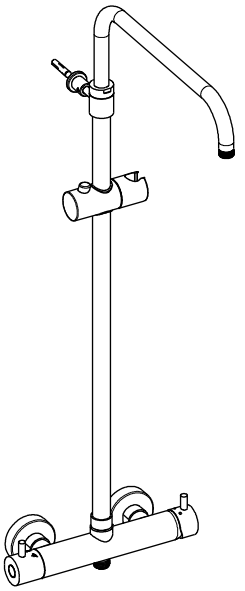
Colonna doccia C40
con miscelatore e deviatore MX3C