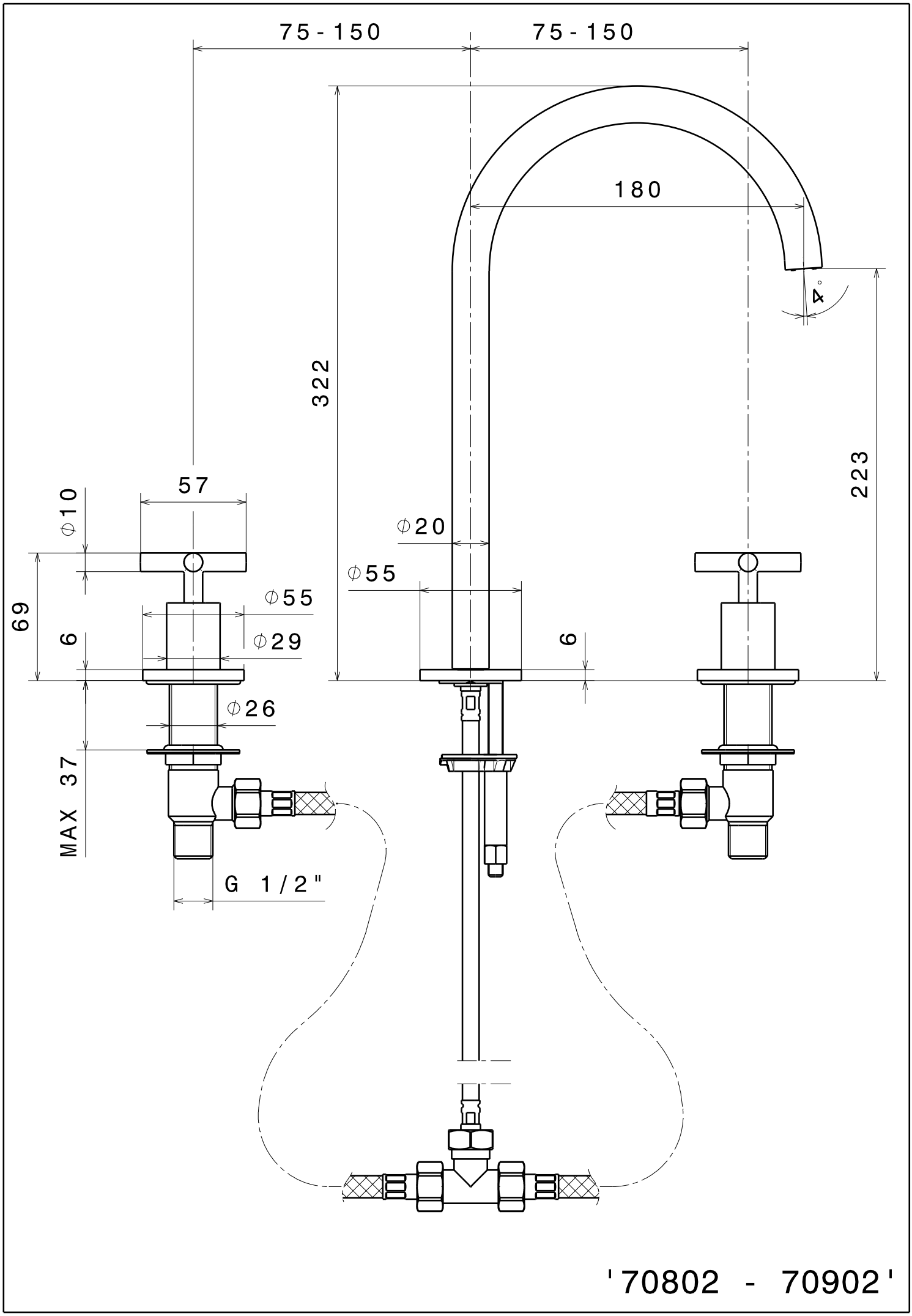
75 - 150
75 - 150
180
4°
322
223
57
ϕ10
ϕ20
ϕ55
69
6
ϕ55
ϕ29
6
ϕ26
MAX 37
G 1/2"
'70802 - 70902'