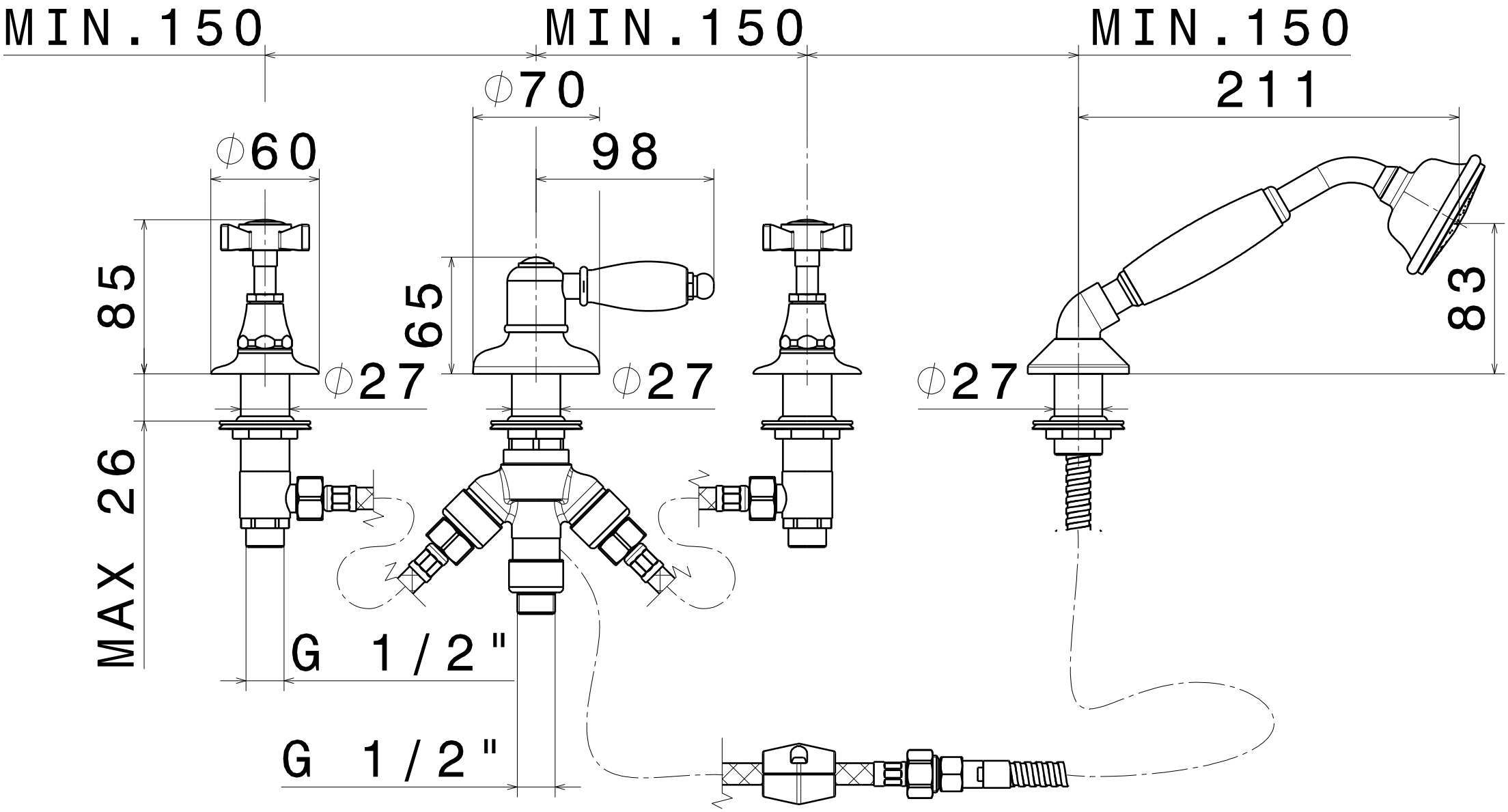
MIN.150
MIN.150
MIN.150
⌀70
211
⌀60
98
85
65
83
⌀27
⌀27
⌀27
MAX 26
G 1/2"
G 1/2"