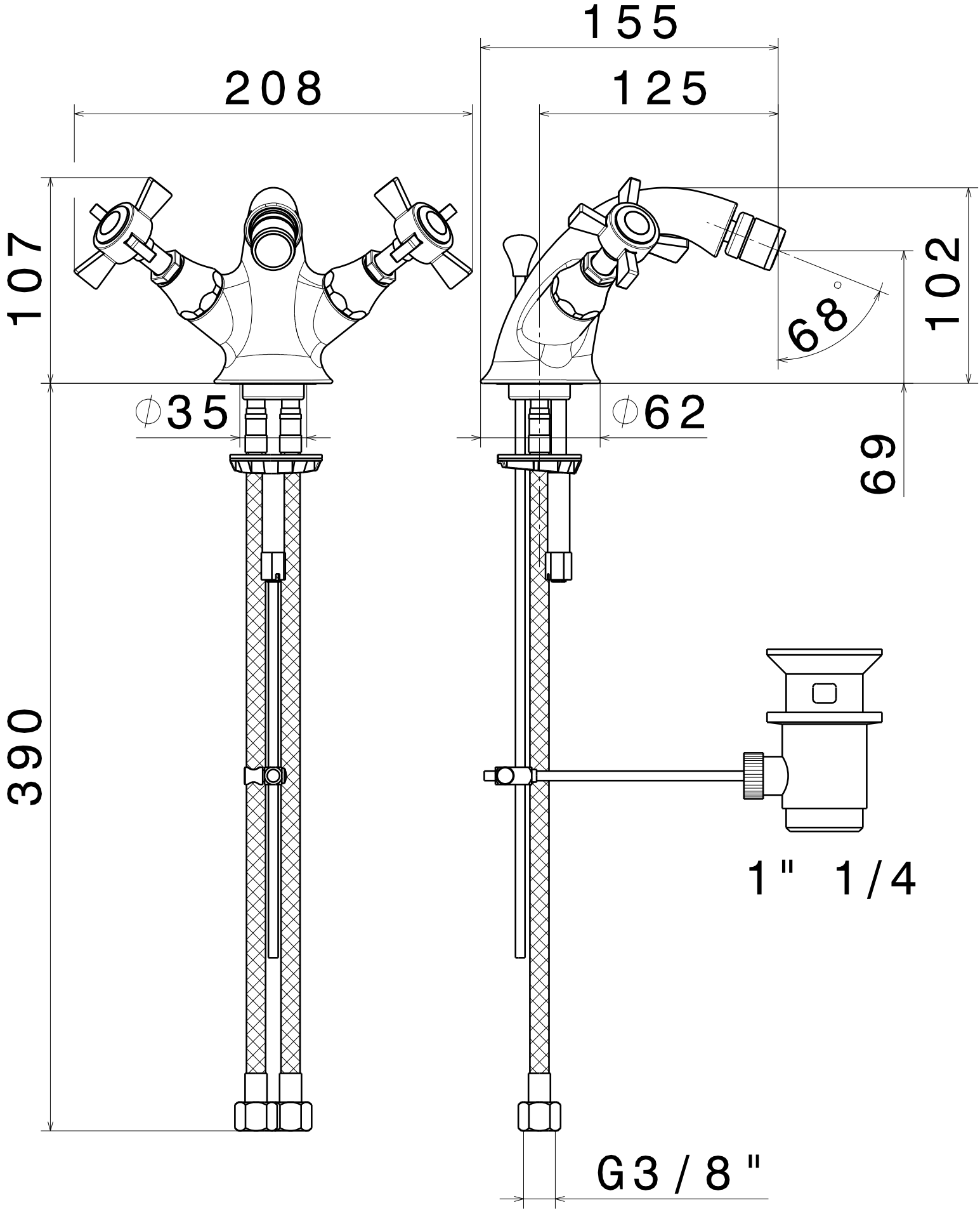
155
208
125
107
102
68°
⌀35
⌀62
69
390
1" 1/4
G3/8"