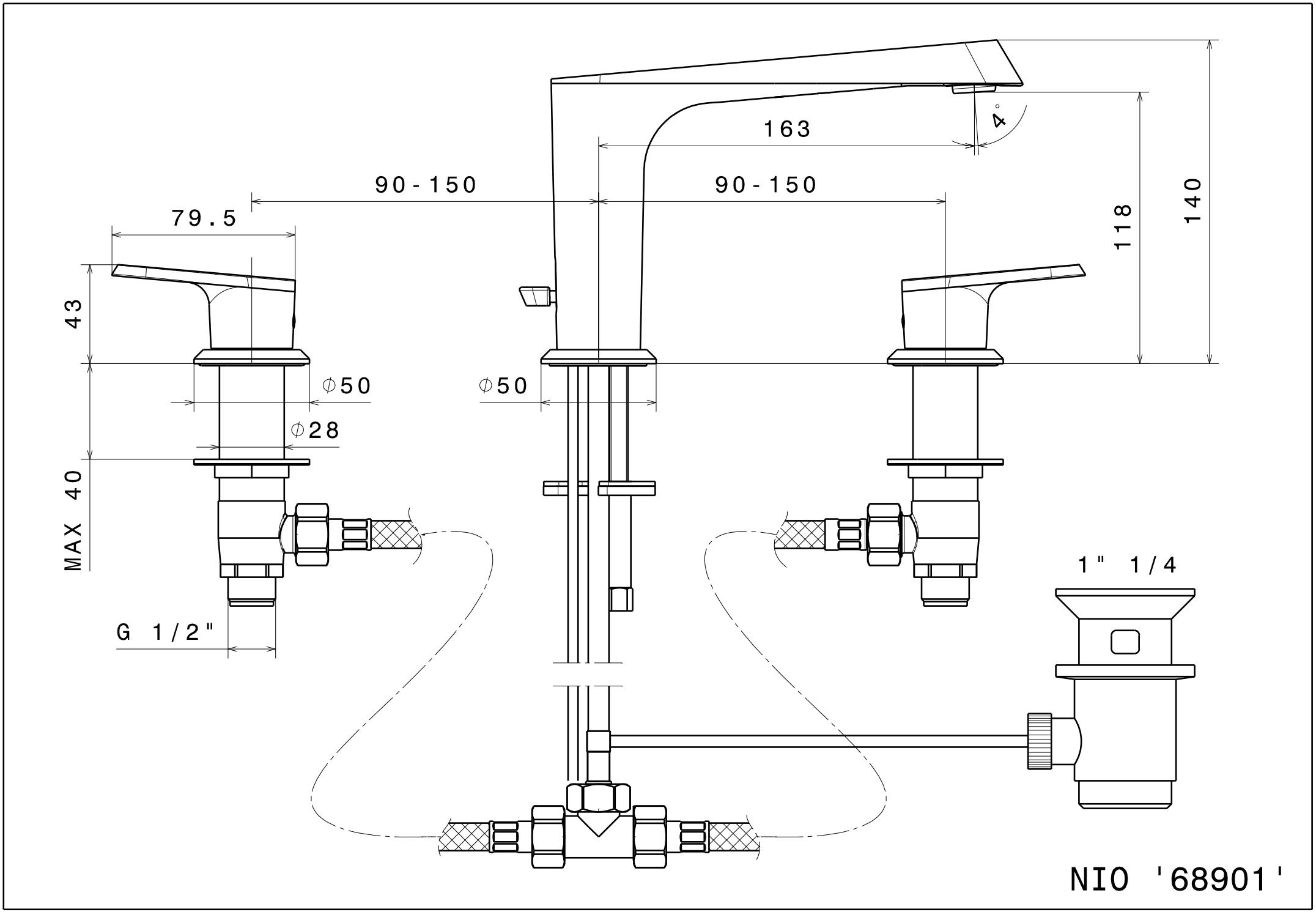
163
4°
90-150
90-150
79.5
118
140
43
Φ50
Φ50
Φ28
MAX 40
G 1/2"
1" 1/4
NIO '68901'