MAMOLI S.r.l. info@mamoli.com www.mamoli.com

SERIE/RANGE: 1938

ARTICOLO/ITEM: 553800000651

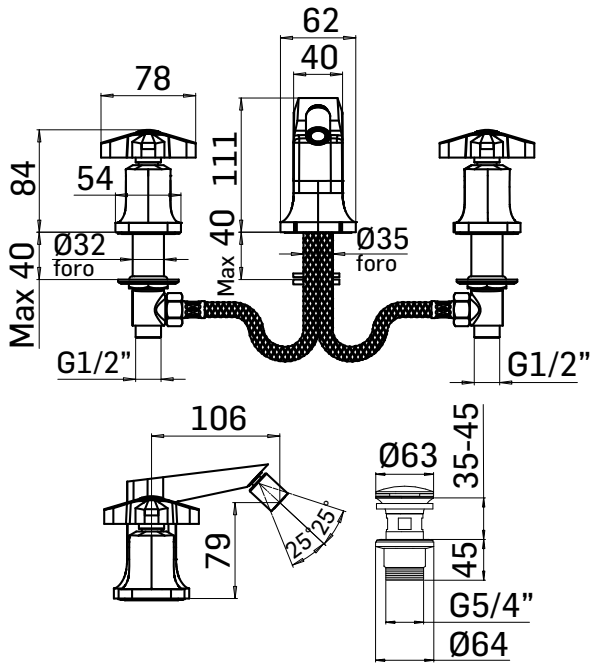

DESCRIZIONE PRODOTTO/PRODUCT DESCRIPTION:

Batteria per bidet a 3 fori con scarico da 5/4" con comando a pressione // 3-holes bidet mixer with 5/4" up&down system pop-up waste

DATI COSTRUTTIVI/TECHNICAL INFORMATION:

- Movimenti ceramici
- Scarico con comando a pressione da G.5/4"
- Tubi collegamento flessibili G.1/2"
- Ricambi: movimenti a dischi ceramici art. 23V

- Ceramic discs valves
- G.5/4" up&down system pop-up waste
- G.1/2" flexible connection hoses
- Spare parts: ceramic discs valves item 23V

FINITURE/FINISHING

553800000651 CROMO-NERO/CHROME-BLACK
55380000065G OTTONE SPAZZ.-NERO/BRUSHED BRASS-BLACK
55380000065F NICHEL SPAZZ.-NERO/BRUSHED NICKEL-BLACK

CARATTERISTICHE FUNZIONALI/TECHNICAL FEATURES:

Pressione minima di esercizio/Minimum working pressure	0,5 bar
Pressione di esercizio consigliata/Recommended working pressure:	1-5 bar
Temperatura max acqua calda/Maximum temperature	80° C
Temperatura max acqua calda consigliata/Recommended maximum temperature	65° C

Mamoli S.r.l.
Società soggetta a direzione e coordinamento di Paini S.p.A. Rubinetterie