MAMOLI S.r.l. PIAZZA S. MAMOLI, 1 20084 LACCHIARELLA (MI) ITALY
TEL +390236645 . 299 info@mamoli.com www.mamoli.com

SERIE/RANGE: SPARTACO

ARTICOLO/ITEM: 492800009021

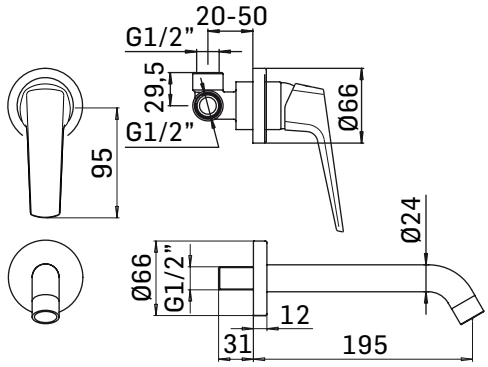

DESCRIZIONE PRODOTTO/PRODUCT DESCRIPTION:

Miscelatore monocomando da incasso, composto da parte grezza e parte esterna di finitura // Concealed single lever mixer composed by assembly components and external components.

DATI COSTRUTTIVI/TECHNICAL INFORMATION:

- **sporgenza bocca 190 mm.**
- **Ricambi:** 1x cartuccia a dischi ceramici Ø35 art.18M

- **spout projection 190 mm.**
- **Spare parts:** 1x Ø35 ceramic disc cartridge item 18M

FINITURE/FINISHING

492800009021	cromo/chrome	49280000902K	nero opaco/matt black
492800009026	nero spazzolato/brushed black		
49280000902F	inox spazzolato/brushed inox		

CARATTERISTICHE FUNZIONALI/TECHNICAL FEATURES:

Pressione minima di esercizio/Minimum working pressure	0,5 bar
Pressione di esercizio consigliata/Recommended working pressure:	1-5 bar
Temperatura max acqua calda/Maximum temperature	80° C
Temperatura max acqua calda consigliata/Recommended maximum temperature	65° C

Mamoli S.r.l.
Società soggetta a direzione e coordinamento di Paini S.p.A. Rubinetterie