MAMOLI S.r.l. PIAZZA S. MAMOLI, 1 20084 LACCHIARELLA (MI) ITALY
TEL +390236645 . 299 info@mamoli.com www.mamoli.com

SERIE/RANGE: SPARTACO

ARTICOLO/ITEM: 2920PE009001

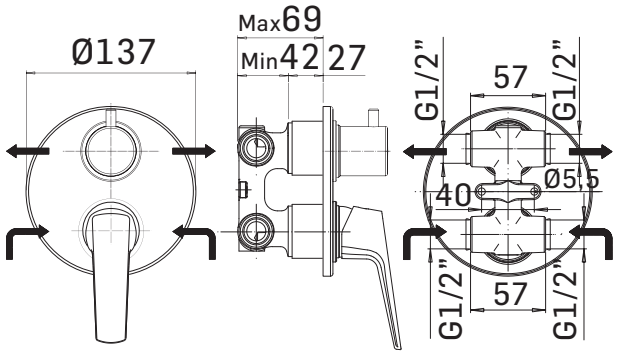

DESCRIZIONE PRODOTTO/PRODUCT DESCRIPTION:

Parte esterna di finitura per miscelatore monocomando da incasso per doccia con deviatore manuale a 2 uscite // External components for concealed single lever shower mixer 2-ways manual diverter

Da completare con gruppo da incasso 27030000002*// To be completed with concealed mixer 27030000002*

DATI COSTRUTTIVI/TECHNICAL INFORMATION:

- Deviatore manuale
- **Ricambi:** cartuccia a dischi ceramici Ø35 art. 18M
- **Ricambi:** cartuccia deviatore art. 32A

- Manual Diverter
- **Spare parts:** Ø35 ceramic disc cartridge item 18M
- **Spare parts:** diverter cartridge item 32A

FINITURE/FINISHING

2920PE009001	cromo/chrome	29200000900K	nero opaco/matt black
2920PE009006	nero spazzolato/brushed black		
2920PE00900F	inox spazzolato/brushed inox		

CARATTERISTICHE FUNZIONALI/TECHNICAL FEATURES:

Pressione minima di esercizio/Minimum working pressure	0,5 bar
Pressione di esercizio consigliata/Recommended working pressure:	1-5 bar
Temperatura max acqua calda/Maximum temperature	80° C
Temperatura max acqua calda consigliata/Recommended maximum temperature	65° C

Mamoli S.r.l.
Società soggetta a direzione e coordinamento di Paini S.p.A. Rubinetterie